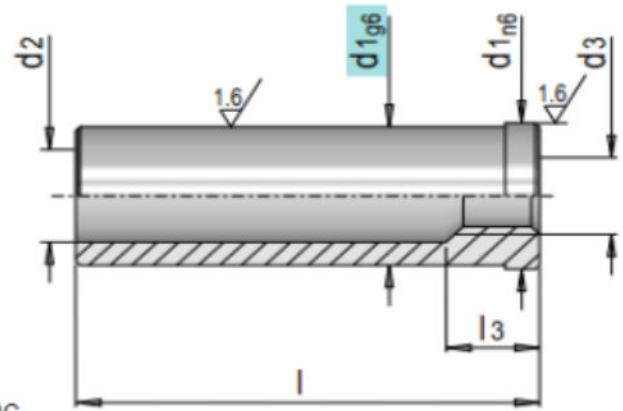

Mat.: 1.7131 ≈ 60 HRC

NAZIV STAVKE / NAME OF ITEM	l3	d2	d3	d1	l
Centrirajuća čahura s dva prilagodna promjera - Tip 1 / Centring bush with two fitting diameters - Type 1	14	25	M12	30	90
Centrirajuća čahura s dva prilagodna promjera - Tip 2 / Centring bush with two fitting diameters - Type 2	14	25	M12	30	40
Centrirajuća čahura s dva prilagodna promjera - Tip 3 / Centring bush with two fitting diameters - Type 3	14	21	M12	26	100
Centrirajuća čahura s dva prilagodna promjera - Tip 4 / Centring bush with two fitting diameters - Type 4	14	25	M12	30	100

DIV GRUPA

DIV GRUPA d.o.o.
DIV GROUP ltd.

naziv dijela - *article name*

Centrirajuća čahura s dva prilagodna promjera / Centring bush with two fitting diameters

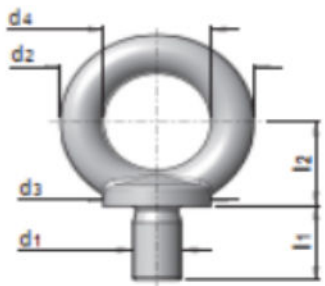

NAZIV STAVKE / NAME OF ITEM	l1	l2	d2	d3	d4	d1
Vijak s alkom / Eye bolt	27	30,5	63	35	35	**M16**

DIV GRUPA

DIV GRUPA d.o.o. DIV GROUP ltd.

naziv dijela - *article name*

Vijak s alkom / Eye bolt

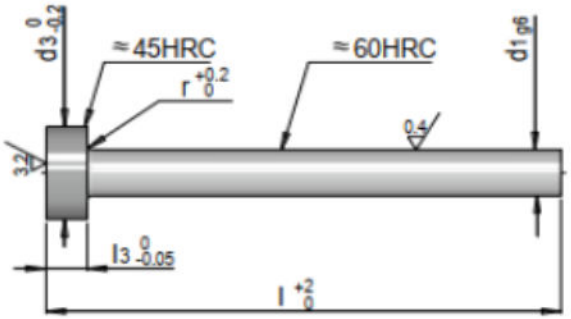

Mat.: ~1.2210

≈ ISO 6751 (DIN 1530 A)
Form AH

NAZIV STAVKE / NAME OF ITEM	r	l3	d3	d1	l
Igla za izbacivanje - Tip 1 / Ejector pin - Type 1	0,3	3	10	5	200
Igla za izbacivanje - Tip 2 / Ejector pin - Type 2	0,5	5	12	6	200
Igla za izbacivanje - Tip 3 / Ejector pin - Type 3	0,8	7	22	14	250
Igla za izbacivanje - Tip 4 / Ejector pin - Type 4	0,8	7	22	16	250
Igla za izbacivanje - Tip 5 / Ejector pin - Type 5	0,5	5	16	10	200

DIV GRUPA

DIV GRUPA d.o.o.
DIV GROUP ltd.

naziv dijela - *article name*
Igla za izbacivanje /
Ejector pin

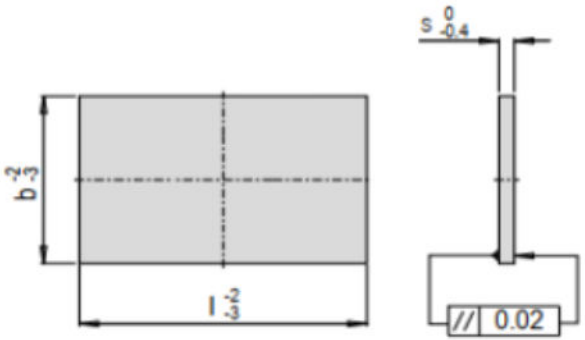

> 600 x 1200 [b x l] // 0.05

λ = 0.18 W/mK P = 330 N/mm²

t max = 230°C

NAZIV STAVKE / NAME OF ITEM	b	l	s
Izolacijska ploča bez provrta za pronalaženje prstena - Tip 1 / Insulation board without locating ring hole - Type 1	246	266	6
Izolacijska ploča bez provrta za pronalaženje prstena - Tip 2 / Insulation board without locating ring hole - Type 2	296	346	8
Izolacijska ploča bez provrta za pronalaženje prstena - Tip 3 / Insulation board without locating ring hole - Type 3	346	396	8

DIV GRUPA

DIV GRUPA d.o.o. DIV GROUP ltd.

naziv dijela - *article name*

Izolacijska ploča bez provrta za pronalaženje prstena / Insulation board without locating ring hole

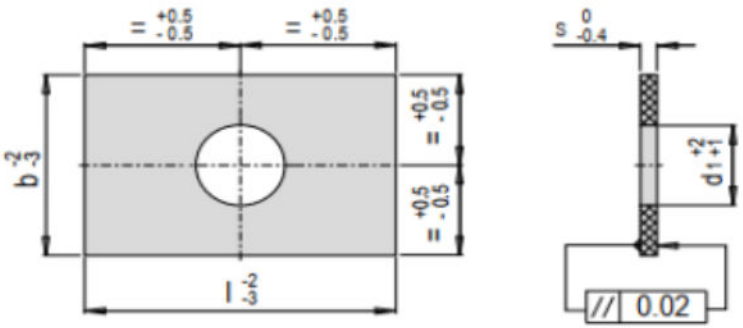

λ = 0.18 W/mK P = 330 N/mm² t max = 230°C > 600 x 1200 [b x l] // 0.05

NAZIV STAVKE / NAME OF ITEM	b	l	s	d1
Izolacijska ploča s provrtom za pronalaženje prstena - Tip 1 / Insulation board with locating ring hole - Type 1	246	266	6	90
Izolacijska ploča s provrtom za pronalaženje prstena - Tip 2 / Insulation board with locating ring hole - Type 2	296	346	8	90

DIV GRUPA

DIV GRUPA d.o.o. DIV GROUP ltd.

naziv dijela - *article name*

Izolacijska ploča s provrtom za pronalaženje prstena / Insulation board with locating ring hole

NAZIV STAVKE / NAME OF ITEM	d3	d5	d6	d7	d8	l2	l3	l4	l7	d	l	R	d4
Jednostruka mlaznica s vrhom - Tip 1 / Single nozzle with gate assembly - Type 1	46	40	11	32	6	48	43	51	46	37	60	16	8

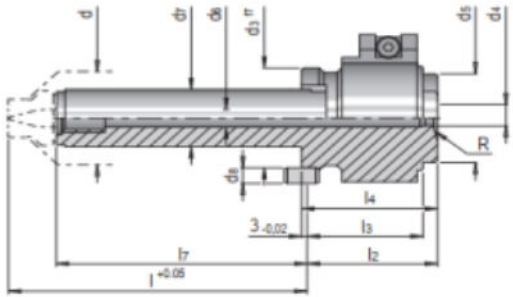

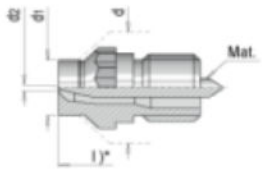

d	d1	d2
37	15	3

NAZIV STAVKE / NAME OF ITEM	d3	d5	d6	d7	d8	l2	l3	l4	l7	d	l	R	d4
Jednostruka mlaznica s vrhom - Tip 2 / Single nozzle with gate assembly - Type 2	40	34	7	22,5	6	44	39	47	49	27	60	16	6

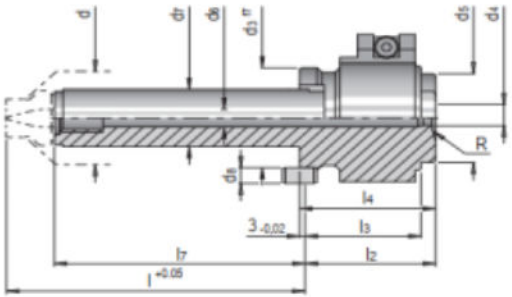

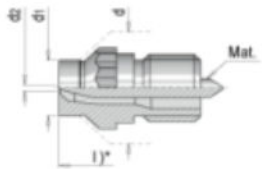

d	d1	d2
27	10	2

NAZIV STAVKE / NAME OF ITEM	d3	d5	d6	d7	d8	l2	l3	l4	l7	d	l	R	d4
Jednostruka mlaznica s vrhom - Tip 3 / Single nozzle with gate assembly - Type 3	40	34	7	22,5	6	44	39	47	49	27	60	16	6

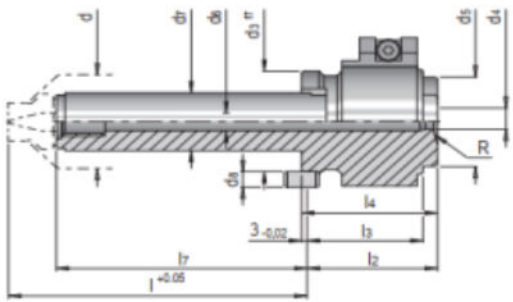

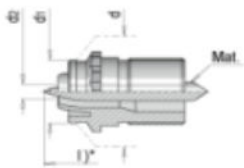

d	d1	d2
27	11	0,8 - 2

DIV GRUPA

DIV GRUPA d.o.o.
DIV GROUP ltd.

naziv dijela - *article name*

Jednostruka mlaznica s vrhom /
Single nozzle with gate assembly

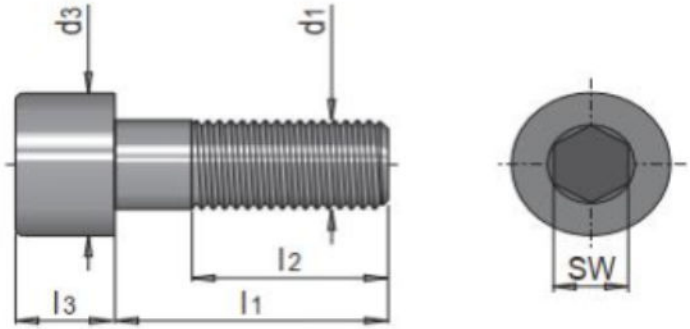

12.9 ISO 4762 (DIN 912)

NAZIV STAVKE / NAME OF ITEM	SW	l2	l3	d3	d1	l1
Vijak glave cilindra sa šesterokutnim prihvatom - Tip 1 / Cylinder head screw with hexagon socket - Type 1	10	36	12	18	M12	75
Vijak glave cilindra sa šesterokutnim prihvatom - Tip 2 / Cylinder head screw with hexagon socket - Type 2	8	32	10	16	M10	130
Vijak glave cilindra sa šesterokutnim prihvatom - Tip 3 / Cylinder head screw with hexagon socket - Type 3	10	36	12	18	M12	120
Vijak glave cilindra sa šesterokutnim prihvatom - Tip 4 / Cylinder head screw with hexagon socket - Type 4	8	25	10	16	M10	25
Vijak glave cilindra sa šesterokutnim prihvatom - Tip 5 / Cylinder head screw with hexagon socket - Type 5	10	45	12	18	M12	45
Vijak glave cilindra sa šesterokutnim prihvatom - Tip 6 / Cylinder head screw with hexagon socket - Type 6	10	36	12	18	M12	140

DIV GRUPA

DIV GRUPA d.o.o.
DIV GROUP ltd.

naziv dijela - *article name*

Vijak glave cilindra sa šesterokutnim prihvatom / Cylinder head screw with hexagon socket

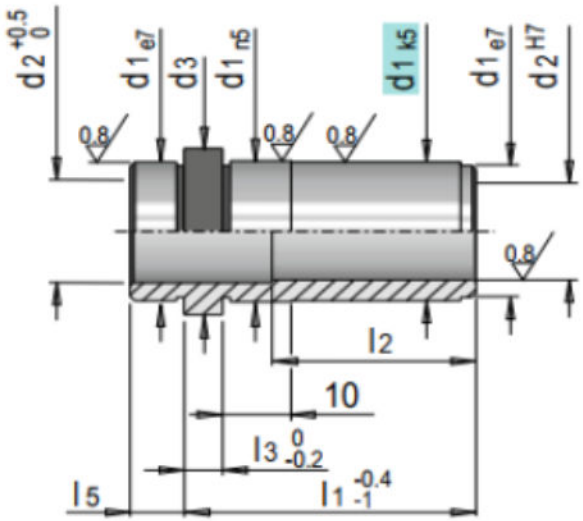

Mat.: 1.7131 ≈ 60 HRC

NAZIV STAVKE / NAME OF ITEM	l2	l3	l5	d3	d1	d2	l1
Vodeća čahura s centrirajućim ovratnikom - Tip 1 / Guide pillar with centring collar - Type 1	-	6	9	31	26	20	36
Vodeća čahura s centrirajućim ovratnikom - Tip 2 / Guide pillar with centring collar - Type 2	-	6	9	35	30	22	36
Vodeća čahura s centrirajućim ovratnikom - Tip 3 / Guide pillar with centring collar - Type 3	-	6	9	35	30	24	36
Vodeća čahura s centrirajućim ovratnikom - Tip 4 / Guide pillar with centring collar - Type 4	-	6	9	31	26	18	36
Vodeća čahura s centrirajućim ovratnikom - Tip 5 / Guide pillar with centring collar - Type 5	76	6	9	35	30	22	116
Vodeća čahura s centrirajućim ovratnikom - Tip 6 / Guide pillar with centring collar - Type 6	76	6	9	35	30	24	116

DIV GRUPA

DIV GRUPA d.o.o. DIV GROUP ltd.

naziv dijela - *article name*

Vodeća čahura s centrirajućim ovratnikom / Guide pillar with centring collar

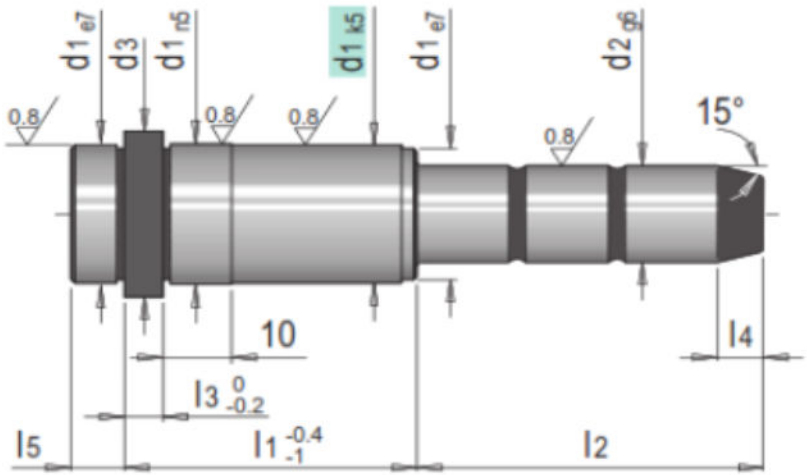

Mat.: 1.7131 ≈ 60 HRC

NAZIV STAVKE / NAME OF ITEM	l3	l4	l5	d3	d1	d2	l1	l2
Vodeći stup s centrirajućim ovratnikom - Tip 1 / Guide pillar with centring collar - Type 1	6	7	9	35	30	24	36	35
Vodeći stup s centrirajućim ovratnikom - Tip 2 / Guide pillar with centring collar - Type 2	6	7	9	35	30	22	36	35
Vodeći stup s centrirajućim ovratnikom - Tip 3 / Guide pillar with centring collar - Type 3	6	7	9	31	26	18	46	35
Vodeći stup s centrirajućim ovratnikom - Tip 4 / Guide pillar with centring collar - Type 4	6	7	9	31	26	20	46	35
Vodeći stup s centrirajućim ovratnikom - Tip 5 / Guide pillar with centring collar - Type 5	6	7	9	35	30	22	116	115
Vodeći stup s centrirajućim ovratnikom - Tip 6 / Guide pillar with centring collar - Type 6	6	7	9	35	30	24	116	115

DIV GRUPA

DIV GRUPA d.o.o.
DIV GROUP ltd.

naziv dijela - *article name*

Vodeći stup s centrirajućim ovratnikom / Guide pillar with centring collar

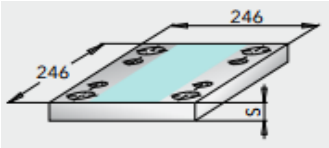

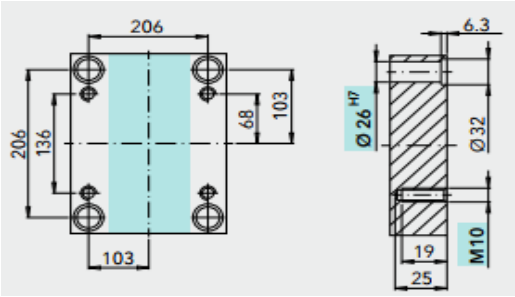

NAZIV STAVKE / NAME OF ITEM	S
F 60 /216 246/ 27/1730	27

NAZIV STAVKE / NAME OF ITEM	S	b1	b2
F 70 /216 246/ 36/76/1730	76	36	174

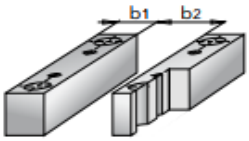

NAZIV STAVKE / NAME OF ITEM	S
F 50 /216 246/ 36/2311	36

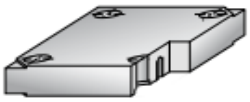

NAZIV STAVKE / NAME OF ITEM	S
F 15 /216 246/ 22/1730	22

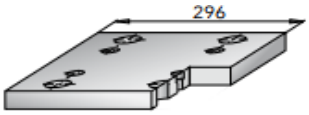

NAZIV STAVKE / NAME OF ITEM	S
F 50 /216 246/ 46/2311	46

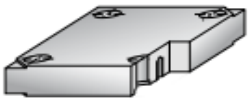

NAZIV STAVKE / NAME OF ITEM	b1
F 90 /216 246/ 142/1730	142

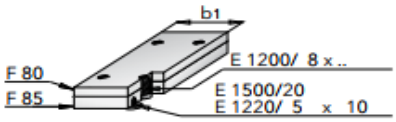

NAZIV STAVKE / NAME OF ITEM	S
F 10 /216 246/ 22/1730	22

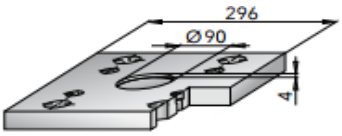

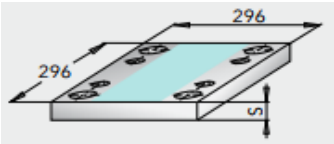

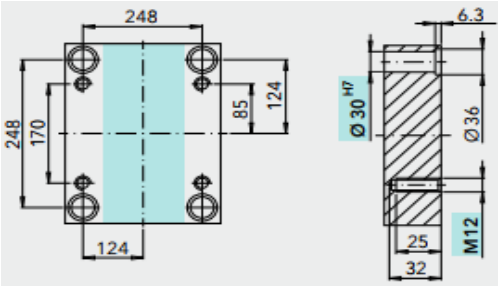

NAZIV STAVKE / NAME OF ITEM	S
F 15 /296 296/ 36/1730	36

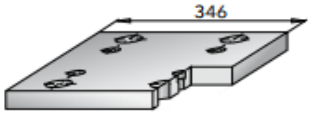

NAZIV STAVKE / NAME OF ITEM	S
F 60 /296 296/ 27/1730	27

NAZIV STAVKE / NAME OF ITEM	S
F 50 /296 296/ 36/2311	36

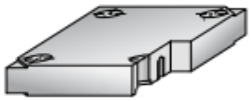

NAZIV STAVKE / NAME OF ITEM	S	b1	b2
F 70 /296 296/ 44/56/1730	56	44	208

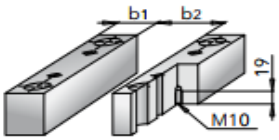

NAZIV STAVKE / NAME OF ITEM	b1
F 90 /296 296/ 206/1730	36

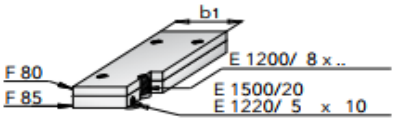

NAZIV STAVKE / NAME OF ITEM	S
F 15 /296 296/ 27/1730	27

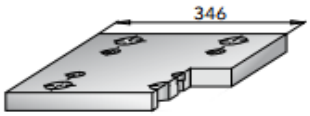

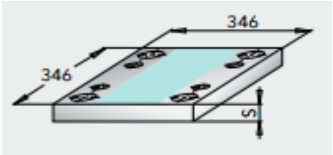

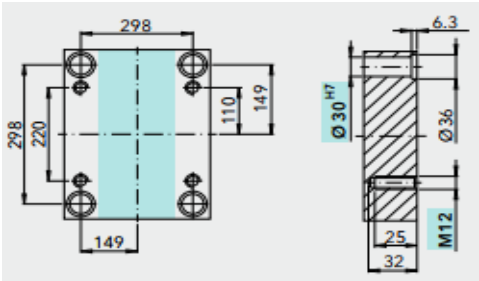

NAZIV STAVKE / NAME OF ITEM	S
F 10 /346 346/ 27/1730	27

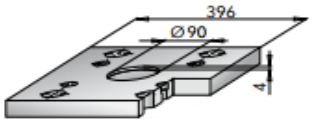

NAZIV STAVKE / NAME OF ITEM	S
F 15 /346 346/ 36/1730	36

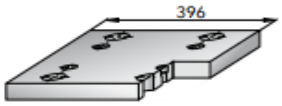

NAZIV STAVKE / NAME OF ITEM	S
F 50 /346 346/ 116/2311	116

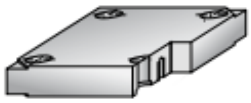

NAZIV STAVKE / NAME OF ITEM	S
F 60 /346 346/ 36/1730	36

NAZIV STAVKE / NAME OF ITEM	S	b1	b2
F 70 /346 346/ 44/66/1730	66	44	258

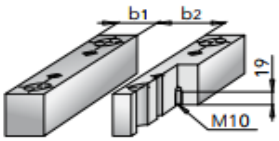

NAZIV STAVKE / NAME OF ITEM	b1
F 90 /346 346/ 256/1730	256

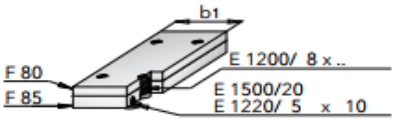

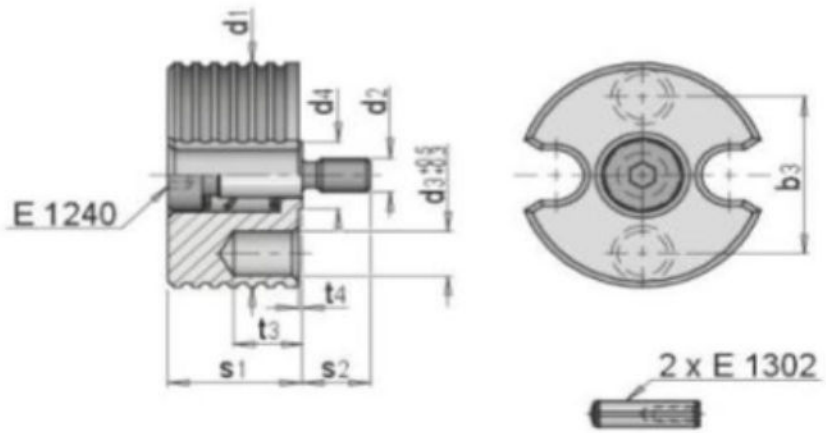

NAZIV STAVKE / NAME OF ITEM	d3	d4	s1	s2	b3	d1
Sigurnosna transportna brava / Transport lock	8	14	21,5	11	48	60

DIV GRUPA

DIV GRUPA d.o.o.
DIV GROUP ltd.

naziv dijela - *article name*
Sigurnosna transportna brava / Transport lock